# CHAPA MANETA DE AUTOSOPORTADO CON LLAVE UNIVERSAL DE TRIPLE ACCION – MS100-3-3C

## Características

**Material:** Cuerpo de bloqueo PA, eje de cobre o galvanizado

Eje de acero, placa de bloqueo, estante cromado brillante arenado

**Tratamiento superficial:** Superficie de arena negra

**Grosor de Puerta Aplicable:** 1 ~ 3 mm

**Observaciones:** Apertura de la placa de bloqueo 8 × 8

**Peso (gr):** 480 gr.
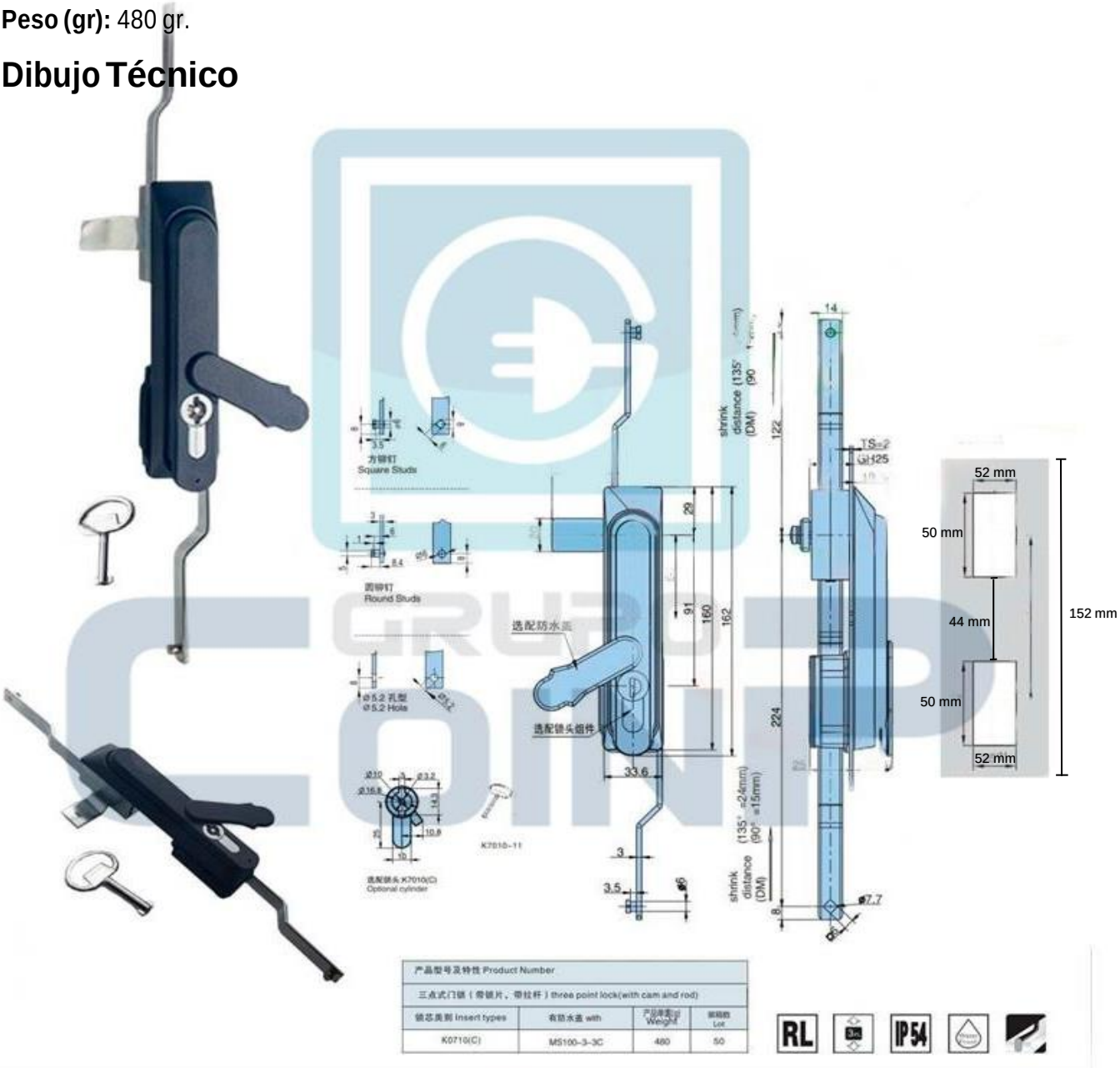
## Dibujo Técnico